TERRA

Домовые усилители
Усилители большой мощности

- двухтактный выходной каскад
- встроенные плавные регуляторы усиления и наклона АЧХ
- литой корпус
- межкаскадный аттенюатор и корректор
- активный или пассивный обратный канал, коммутируемый
- входной аттенюатор для активного обратного канала
- тестовые точки: на входе – двухнаправленная, на выходе – направленная

HA204
питание от сети; без обратного канала

HA204R30, HA204R65
питание от сети; с обратным каналом 30 MHz и 65 MHz

HD204
дистанционное питание; без обратного канала

HD204R30, HD204R65
дистанционное питание; с обратным каналом 30 MHz и 65 MHz

Технические характеристики

Т И П	HA204	HA204R30	HA204R65	HD204	HD204R30	HD204R65
Номер заказа	10511	10512	10513	10516	10514	10515
Прямой канал						
Частотный диапазон	47–862 MHz		87–862 MHz	47–862 MHz		87–862 MHz
Усиление*	37 dB					
Пределы регулировки коэффициента усиления	18 dB					
Пределы регулировки наклона АЧХ	18 dB					
Неравномерность АЧХ*	± 0.5 dB	± 0.75 dB		± 0.5 dB	± 0.75 dB	
Входной и выходной коэффициент отражения	> 14 dB при 40 MHz; –1.5 dB/на октаву, но не меньше 10 dB					
Межкаскадный аттенюатор	–6/0 dB					
Межкаскадный корректор	–6/0 dB					
Выходной уровень CTB, CSO (EN50083–3)**	105 dBμV					
Коэффициент шума	8 dB					
Ослабление тестовых точек	–20 dB					
Обратный канал						
Частотный диапазон	–	5–30 MHz	5–65 MHz	–	5–30 MHz	5–65 MHz
Усиление, коммутируемое	–	27/–4 dB		–	27/–4 dB	
Пределы регулировки коэффициента усиления	–	18 dB		–	18 dB	
Входной аттенюатор	–	–10/0 dB		–	–10/0 dB	
Выходной корректор	–	–6/–3/0 dB		–	–6/–3/0 dB	
Неравномерность АЧХ	–	± 0.75 dB		–	± 0.75 dB	
Коэффициент отражения	–	> 14 dB		–	> 14 dB	
Коэффициент шума	–	7 dB (активный, входной аттенюатор 0 dB)		–	7 dB (активный, входной аттенюатор 0 dB)	
Макс. выходной уровень IMD3=60 dB (DIN45004B)	–	115 dBμV (активный)		–	115 dBμV (активный)	
Общие						
Потребляемая мощность	230 V~ 50 Hz 7.5 W			24–65 V~ 50 Hz 6.5 W		
Диапазон рабочих температур	–20° ÷ +50° C					
Габариты/Вес (в упаковке)	185x91x47 mm/0.85 kg					
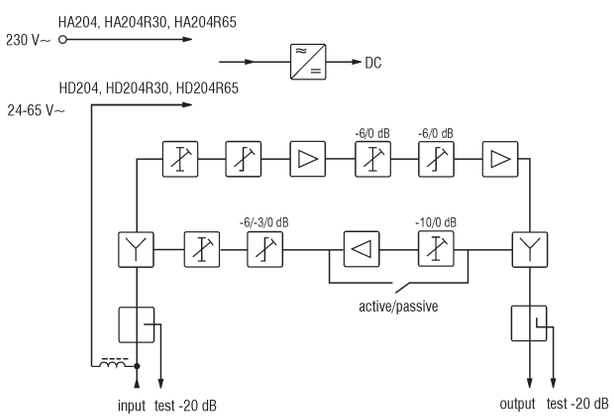
* для усилителей с обратным каналом измеренно на 10 MHz выше начальной частоты прямого канала
** с межкаскадным корректором 6 dB