TERRA

Домовые усилители
Усилители средней мощности

CABRIO LINE

- встроенные плавные регуляторы усиления и наклона АЧХ
- литой корпус в пластиковой оболочке
- межкаскадное переключение усиления прямого канала позволяет уменьшит коэффициент усиления не ухудшая коэффициент шума усилителя

Технические характеристики

Т И П	HA024	HA024R30	HA024R65
Номер заказа	02520	02521	02522
Прямой канал			
Частотный диапазон	47–862 MHz		87–862 MHz
Усиление, коммутируемое*	18–20/27–30 dB (фиксированная пре–коррекция АЧХ)		
Пределы регулировки коэффициента усиления	17 dB		
Пределы регулировки наклона АЧХ	17 dB		
Неравномерность АЧХ*	± 0.5 dB	± 0.75 dB	
Входной и выходной коэффициент отражения	> 14 dB при 40 MHz; –1.5 dB/на октаву, но не меньше 10 dB		
Выходной уровень CTB, CSO (EN50083–3)	97 dBµV		
Ослабление тестовой точки	–30 dB двухнаправленная		
Коэффициент шума	8.5 dB		
Обратный канал			
Частотный диапазон	–	5–30 MHz	5–65 MHz
Усиление	–	–1.5 dB	–2.5 dB
Коэффициент отражения	–	> 14 dB	
Общие			
Потребляемая мощность	230 V~ 50 Hz 3.5 W		
Диапазон рабочих температур	–20° ÷ +50° C		
Габариты/Вес (в упаковке)	133x63x39 mm/0.36 kg		
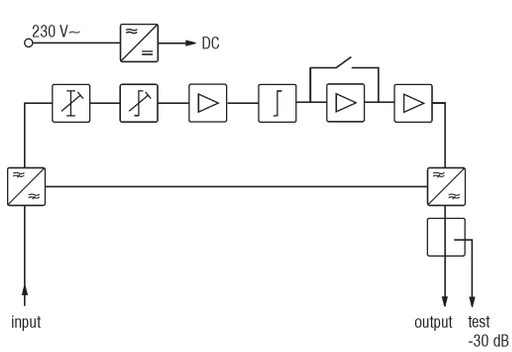
* для усилителя с обратным каналом измеренно на 10 MHz выше начальной частоты прямого канала