TERRA

Домовые усилители
Усилители средней мощности

CABRIO LINE

- встроенные плавные регуляторы усиления и наклона АЧХ
- литой корпус в пластиковой оболочке
- межкаскадное переключение усиления прямого канала позволяет уменьшит коэффициент усиления не ухудшая коэффициент шума усилителя

Технические характеристики

Т И П	HA129	HA129R30	HA129R65
Номер заказа	10589	10590	10591
Прямой канал			
Частотный диапазон	47–862 MHz		87–862 MHz
Усиление, коммутируемое*	24–27/32–36 dB (фиксированная пре–коррекция АЧХ)		
Пределы регулировки коэффициента усиления	17 dB		
Пределы регулировки наклона АЧХ	17 dB		
Неравномерность АЧХ*	± 0.5 dB	± 0.75 dB	
Входной и выходной коэффициент отражения	> 14 dB при 40 MHz; –1.5 dB/на октаву, но не меньше 10 dB		
Выходной уровень CTB, CSO (EN50083–3)	100 dBμV		
Ослабление тестовой точки	–30 dB двухнаправленная		
Коэффициент шума	8.5 dB		
Обратный канал			
Частотный диапазон	–	5–30 MHz	5–65 MHz
Усиление	–	18–21 dB (фиксированная пре–коррекция АЧХ)	
Пределы регулировки коэффициента усиления	–	15 dB	
Неравномерность АЧХ	–	± 0.75 dB	
Коэффициент отражения	–	> 14 dB	
Коэффициент шума	–	6 dB	
Макс. выходной уровень IMD3=60 dB (DIN45004B)	–	114 dBμV	
Общие			
Потребляемая мощность	230 V~ 50 Hz 2.5 W	230 V~ 50 Hz 3 W	
Диапазон рабочих температур	–20° ÷ +50° C		
Габариты/Вес (в упаковке)	133x63x39 mm/0.26 kg		
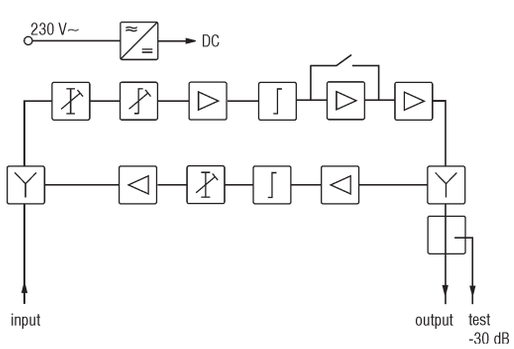
* для усилителя с обратным каналом измеренно на 10 MHz выше начальной частоты прямого канала